Напольный конвектор "Элегант – мини 180х80–1,5то бок нв (рв)" с боковым подключением (присоединительная резьба – 1/2" внутр.)

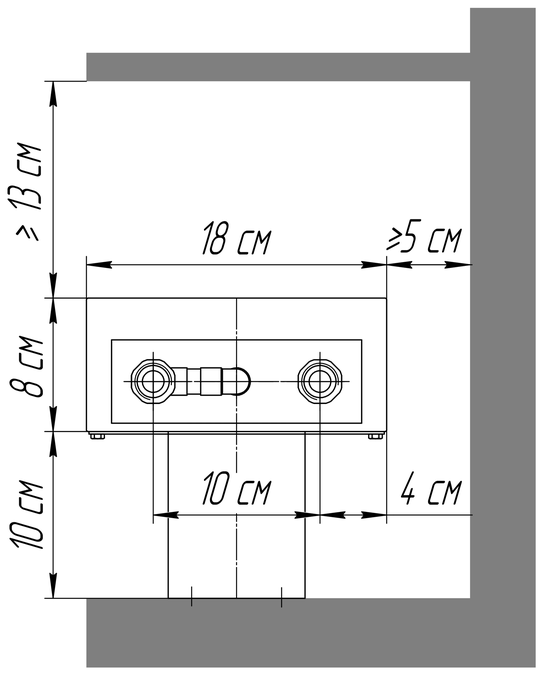

Исполнение "нв"
(нерегулируемая высота)

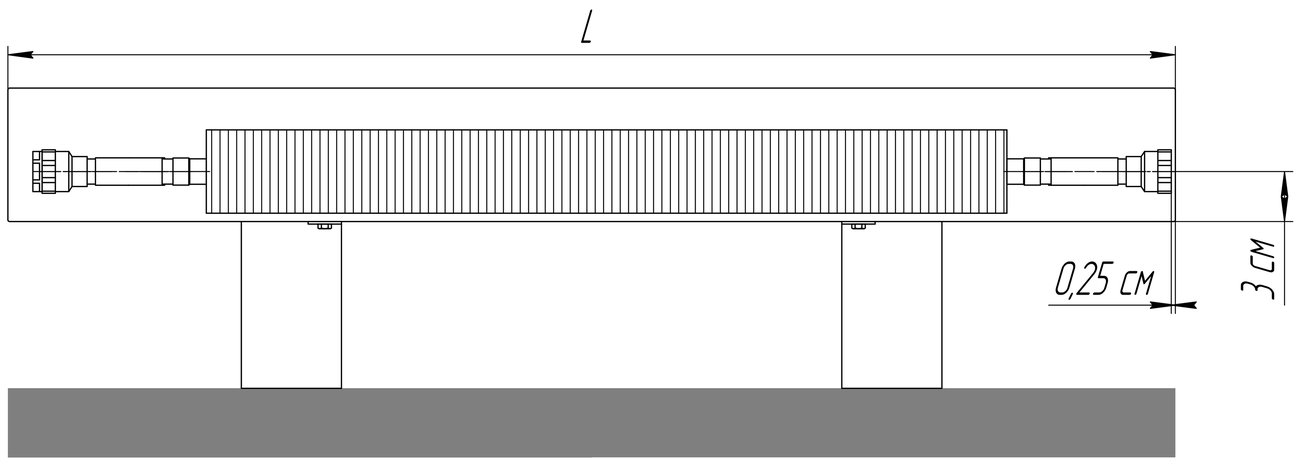

Вид для исполнения "нв" (нерегулируемая высота)

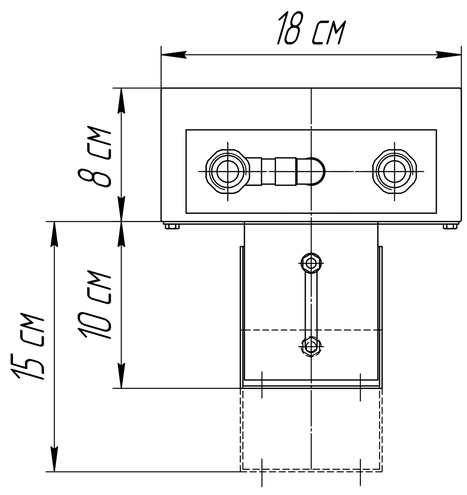

Исполнение "рв"
(регулируемая высота)

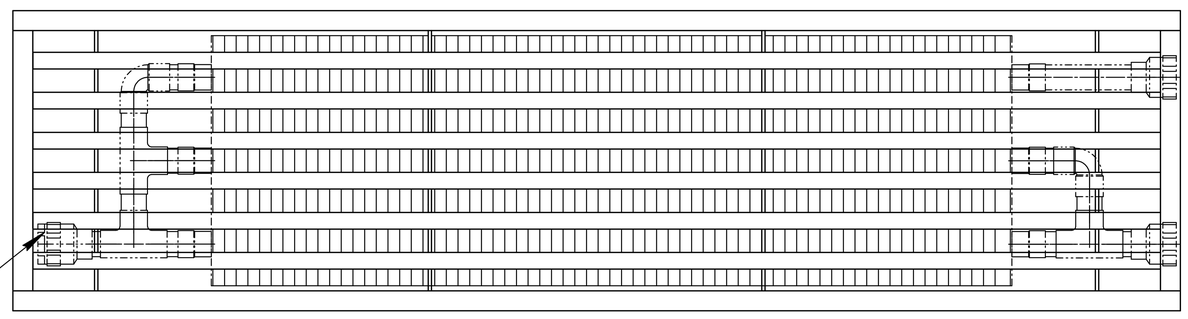

Напольный конвектор "Элегант – мини 180х80–1,5то нв (рв)" с нижним подключением (присоединительная резьба – 1/2" внутр.)

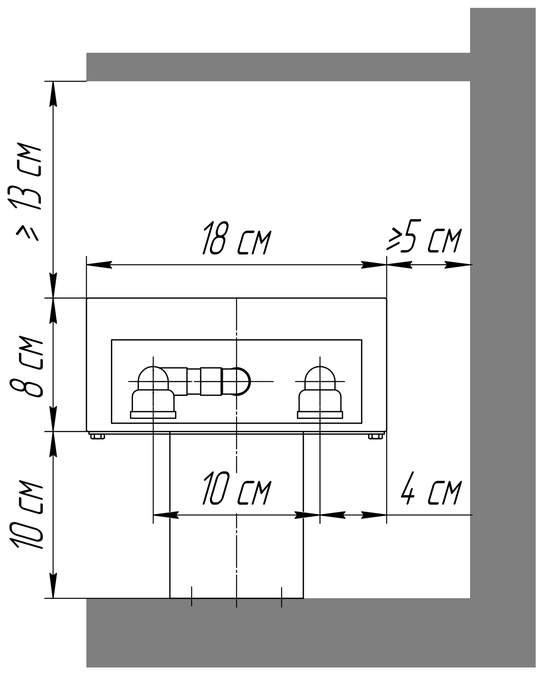

Исполнение "нв"
(нерегулируемая высота)

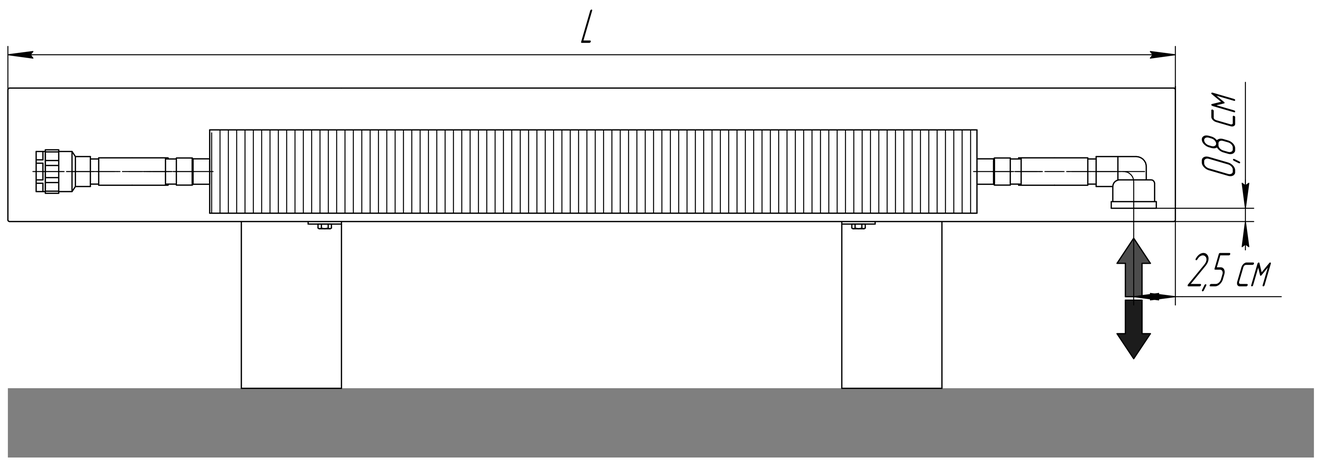

Вид для исполнения "нв" (нерегулируемая высота)

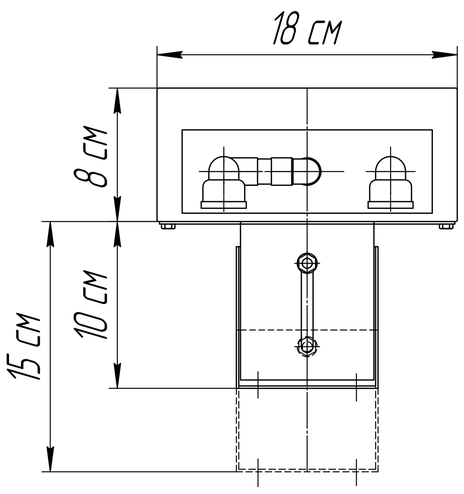

Исполнение "рв"
(регулируемая высота)

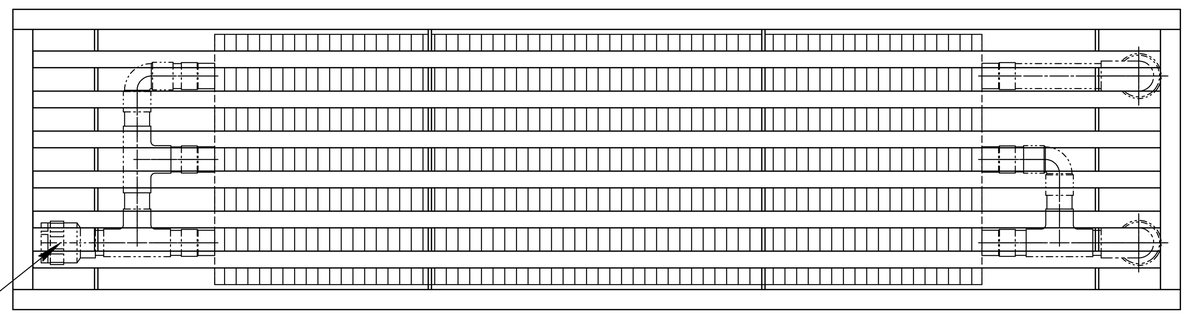

Напольный конвектор "Элегант – мини 180х80–1,5то Терм нв (рв)"с нижним подключением и встроенным термоклапаном (присоединительная резьба – 1/2" внутр.)

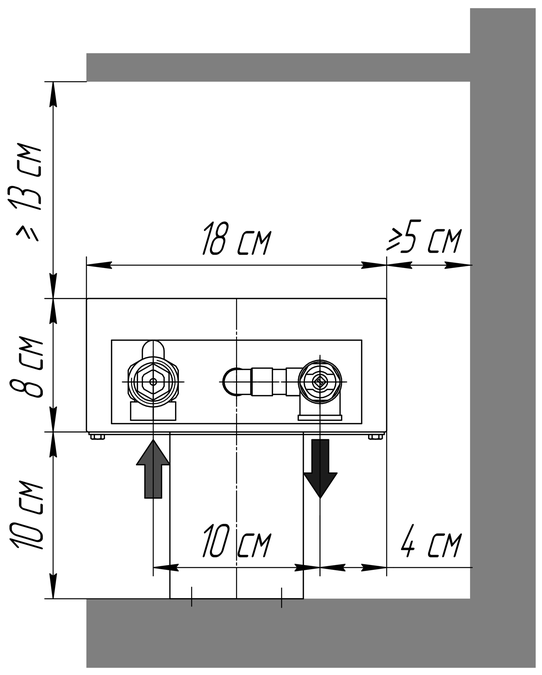

Исполнение "нв"
(нерегулируемая высота)

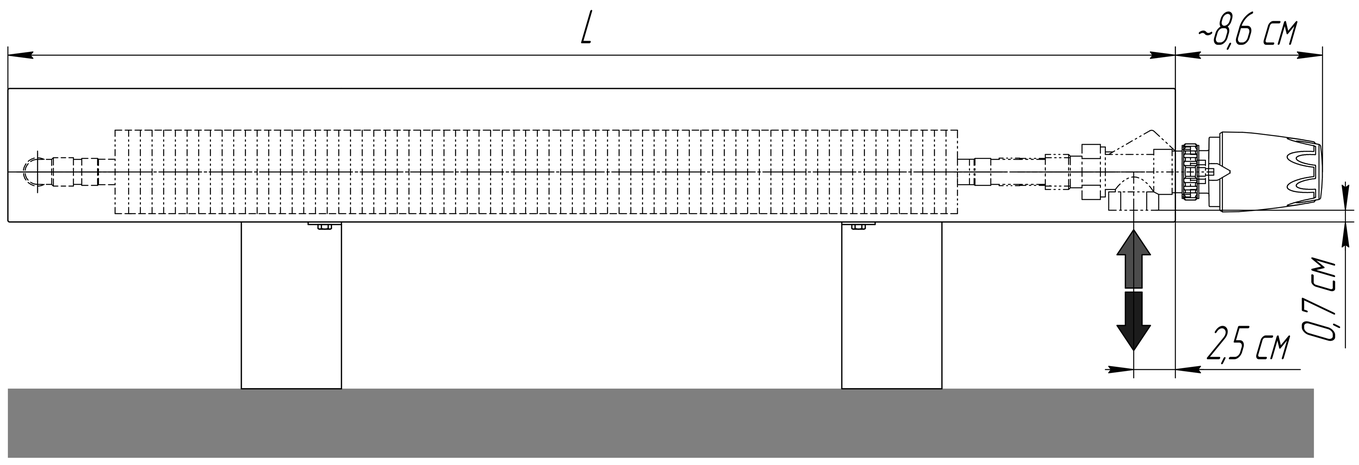

Вид для исполнения "нв" (нерегулируемая высота)

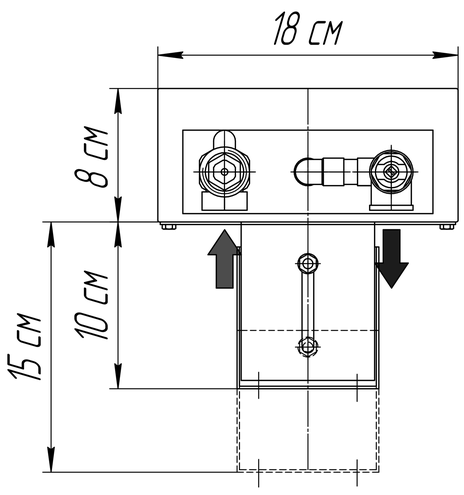

Исполнение "рв"
(регулируемая высота)

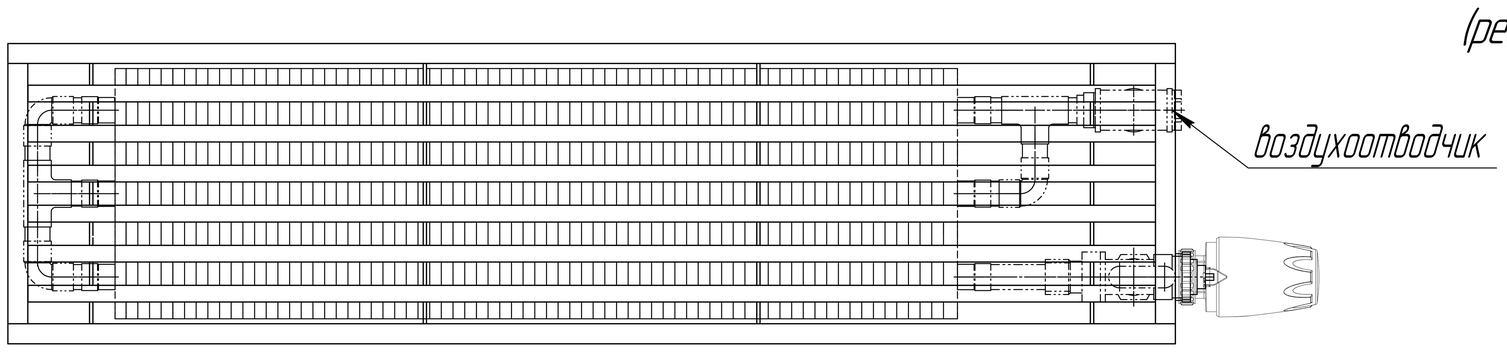

Настенный конвектор "Элегант – мини 180х80–1,5то бок Стен прав"с правосторонним боковым подключением (левосторонне – зеркально, присоединительная резьба – 1/2")

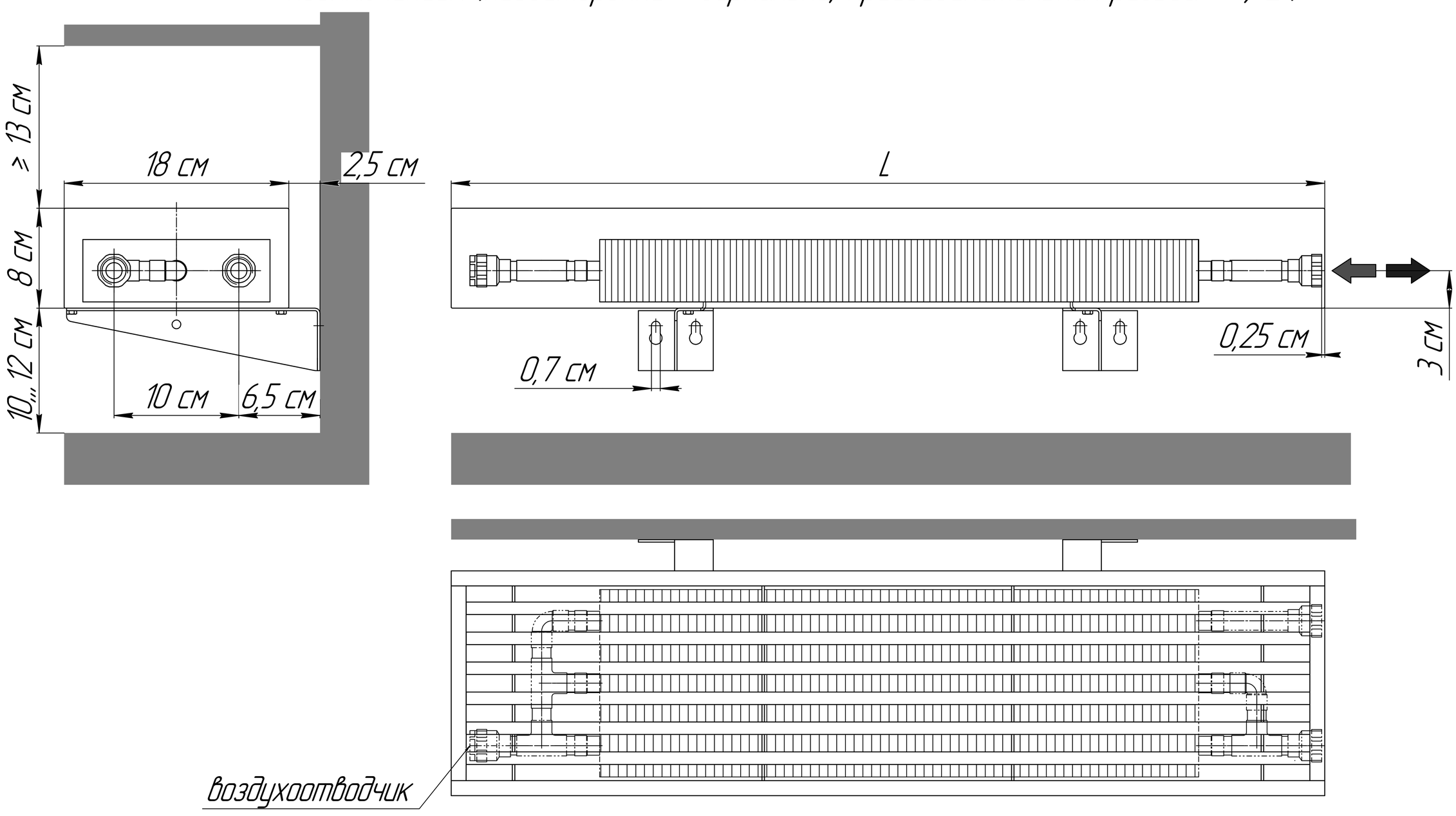

Настенный конвектор "Элегант – мини 180х80–1,5то Стен прав" с правосторонним нижним подключением (левостороннее – зеркально, присоединительная резьба – 1/2")

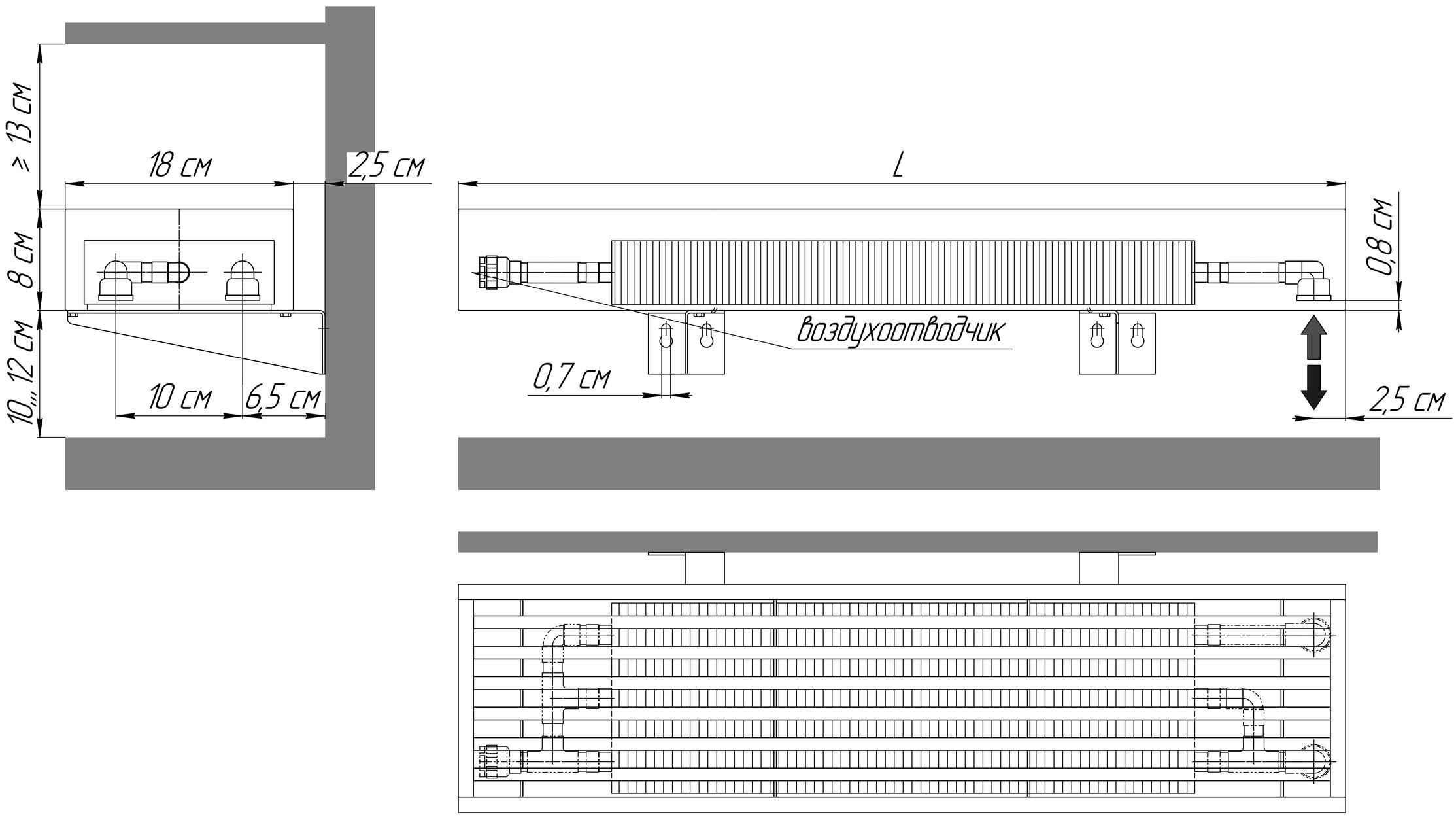
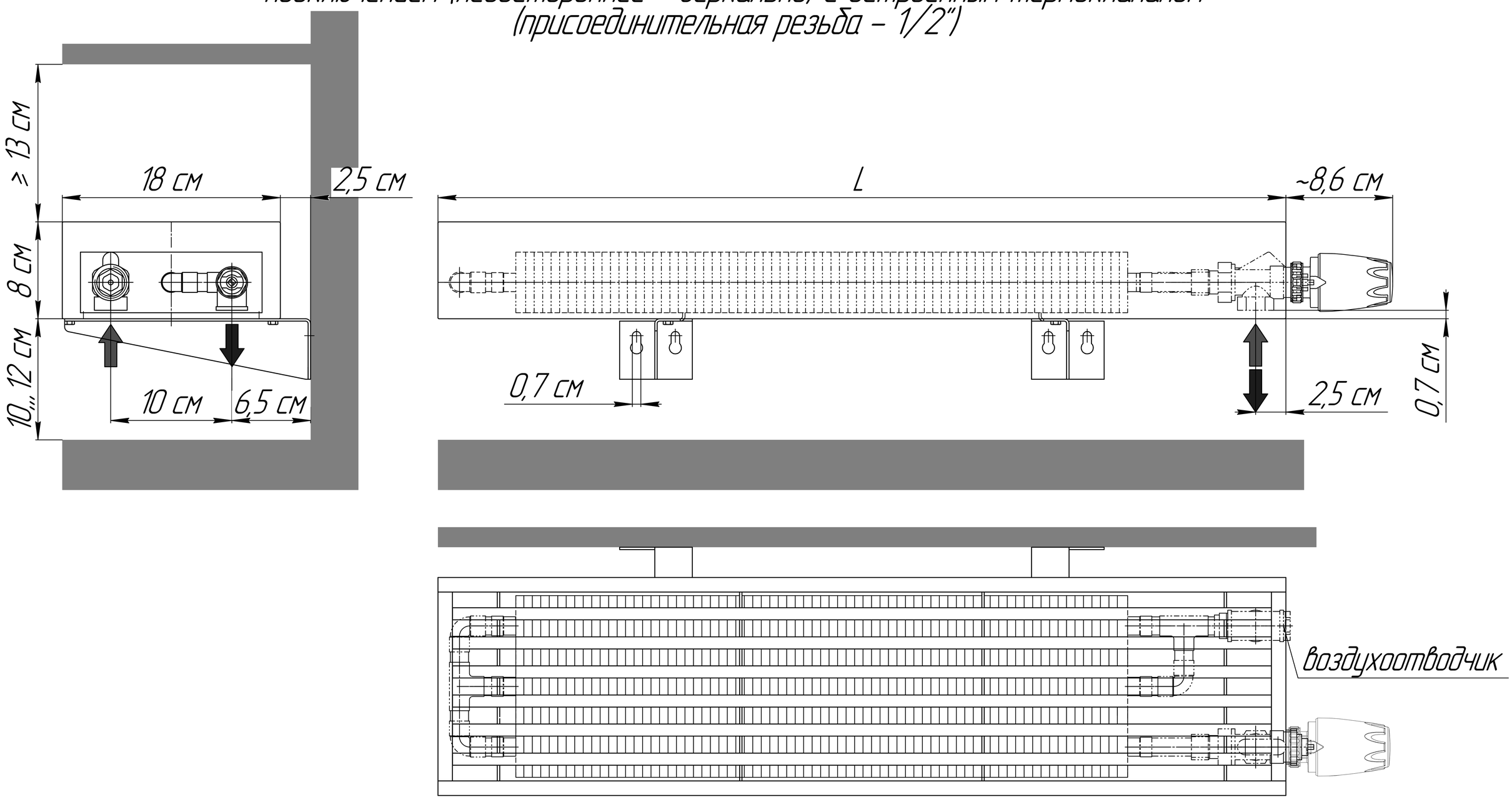
Настенный конвектор "Элегант – мини 180х80–1,5то Терм Стен прав" с правосторонним нижним подключением (левостороннее – зеркально) с встроенным термоклапаном (присоединительная резьба – 1/2")